Data Sheet

NOTIFIER® by Honeywell

SAGITTARIUS Draadloos detectiesysteem

Kenmerken

- **Tot 32 elementen per ontvanger**
- **Lusgevoede ontvangstinterface**
- **Adresseerbaar analoog luselement**
- **Draagwijdte tot 3200m (vrije zone), afhankelijk van omgevingsfactoren**
- **868Mhz bi-directionele communicatie met 7 transmissiekanalen**
- **Automatische frequentiewissel**
- **Specifieke code per locatie**
- **Tweekleurige statusLED rood-groen**
- **360°C zichtbaarheid**
- **Programmeerbare gevoeligheid van de brandmelders**
- **Gemakkelijke, snelle en goedkope installatie**
- **Gecontroleerde primaire en secundaire batterijen**
- **Conform met EN54-25 & BS5839 Pt.1 2002 normen**

Algemeen

Het Sagittarius systeem is een draadloos brandmeldsysteem, ontworpen om te functioneren met de analoge adresseerbare Notifier brandmeldsystemen via een ontvangstinterface (SG-IDP-RM1) die wordt gevoed vanuit de analoge lus. Deze interface zet het protocol van de draadloze elementen om in dat van Notifier. Het systeem heeft een draagwijdte van ongeveer 200m in een vrije ruimte (i.f.v. omgevingsfactoren) en biedt daarom een praktische en eenvoudige oplossing voor toepassingen waar het gebruik van elementen met bedrading in bepaalde ruimtes niet mogelijk is. Het is uitermate geschikt voor architecturale hoge of geklasseerde ruimtes en voor ruimtes met beperkte toegang. Het draadloze aspect van de onderdelen versnelt de installatie met een minimum aan storingen.

Het systeem is gebaseerd op een solide protocol en op een draadloze technologie afkomstig uit de Europese beveiligingsindustrie.
Overeenkomstig met het laatste normproject EN54-25 werkt het draadloze systeem op een frequentie van 868Mhz. De bi-directionele transmissie garandeert een optimale veiligheid en betrouwbaarheid van de transmissie. Het gecodeerde signaal wordt verzonden over 7 onafhankelijke kanalen en met multidirectionele antennes, om zo aantasting van de signalen en storende signalen te vermijden.

Het systeem wordt vervolledigd met een versterkermodule (SGWE) die toelaat om deze afstand te vergroten of om een goede ontvangst in moeilijke ruimtes te verzekeren. De SGWE kan op maximaal 600 meter afstand van een andere ontvangstinterface geplaatst worden. De SGWE biedt in combinatie met de weergavemodule SG-PU eveneens de mogelijkheid om het systeem autonoom te gebruiken.

Het systeem bevat een volledig gamma van melders, modules, handmelders, de Nederlandse slowwhoop sirenes, flitslichten en afstandsindicatoren gevoed door lithiumbatterijen om aan alle noden te voldoen. Alle onderdelen zijn CE gekeurd en vallen onder een 3-jarige waarborgperiode.

Ontvangstinterface SG-IDP-RM1

De ontvangstinterface vertaalt de ontvangen gegevens van de draadloze elementen en communiceert die naar de brandmeldcentrale via de bedrade lus. Alle analoge alarmwaarden en foutmeldingen van de draadloze elementen worden dus in alle transparantie beheerd door de brandmeldcentrale.
Elke geïsoleerde interface kan tot 32 (EN-Norm) draadloze elementen, waaronder maximaal 16 sirenes, beheren. Men kan meerdere interfaces op een lus plaatsen. De interface wordt geleverd in een ABS behuizing voorzien van «knock out»-gaten t.b.v. wartels en kabeldoorvoer voor de invoer van luskabels. Er worden twee antennes meegeleverd om een betere dekking via dubbele polarisatie toe te laten.
Ook worden alle modules geleverd met montage- en programmatieïnstructies.

Moduleversterker SGWE

De versterkers gelijken sterk op de ontvangstinterface (alleen dan zonder een “display”) en maken het mogelijk om de draagwijdte van de draadloze elementen te vergroten. Men kan tot 3 versterkers in parallel aansluiten op een ontvangstinterface, tot maximaal 6 als ze in serie geschakeld worden. In het totaal kan men dus tot 6 versterkers aansluiten op één SG-IDP-RM1, waardoor de draagwijdte van het systeem maximaal 6500m bedraagt.
Indien het systeem aangesloten moet worden op een conventioneel systeem of indien zijn communicatieprotocol niet compatibel is, maakt de SGWE een autonoom gebruik mogelijk. De module is uitgerust met 3 relais en geeft zijn status door aan de initiele installatie via een conventionele detectielijn of via een analoge ingangsmodule op contact basis. Bij autonoom gebruik kunnen tot 16 SGWE geïnstalleerd worden om een netwerk te vormen.

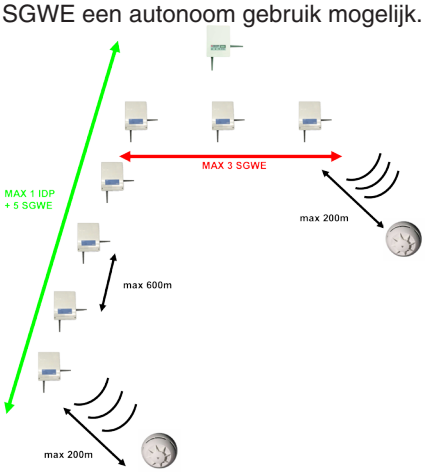

Weergavemodule SG-PU

Wanneer het systeem gebruikt wordt met een analoge Notifier brandmeldcentrale worden alle gegevens betreffende de diverse draadloze elementen in alle transparantie weergegeven op het scherm van de centrale. Echter, indien het systeem autonoom gebruikt wordt, maakt de weergavemodule SG-PU het mogelijk om de gegevens die van de verschillende draadloze elementen komen te configureren en te controleren. Het geheugen van de SG-PU omvat de volledige configuratiegegevens en de topologie van het systeem. De SG-PU is verbonden met de SGWE met een RS232 interface (max. 15m afstand) of draadloos (max. 200m afstand). De draadloze verbinding kan echter een vertraagde reactie van max. 15 sec. veroorzaken tussen een melding op het systeem en de weergave ervan op de SG-PU. De SG-PU kan niet in combinatie met de ontvangstinterface SG-IDP-RM1 gebruikt worden. De weergavemodule kan dus niet gebruikt worden voor installaties op een adresseerbare branddetectielus van Notifier.
De weergavemodule kan op twee manieren gevoed worden: met een lithium batterij of met een accu bij gebruik van een externe voeding.

Draadloze elementen

Het Sagittarius systeem biedt een volledig gamma van draadloze elementen.
De keuze van de plaatsing van de elementen worden vergemakkelijkt door tweekleurige LED’s die de status van het element en de sterkte van het communicatiesignaal aanduiden.
Alle draadloze elementen functioneren met standaard lithiumbatterijen, die vrij op de markt beschikbaar zijn. De batterijen hebben een gemiddelde levensduur van vijf jaar bij normaal functioneren. Een tweede noodbatterij verzekert een verlenging van de levensduur met ongeveer 6 maanden om zo de vervanging van de batterijen te kunnen voorzien. De batterijen worden constant gecontroleerd en een lege batterij wordt automatisch aan de brandmeldcentrale gesignaleerd.

Melders

Het Sagittarius systeem biedt een uitgebreid gamma van melders, overeenkomstig met de EN54 normen.
De optische rookmelder gebruikt een symmetrische kamer, wat een optimale gevoeligheid in alle richtingen garandeert. De dubbele antistofbescherming beschermt de detector tegen vervuiling in de omgeving.
Het gesofisticeerde algoritme van de multicriteriamelder stelt de alarmstatus vast door de rookconcentratie in de kamer en de temperatuurvariatie te analyseren.
De temperatuurcompensatie garandeert een efficiënte en betrouwbare reactie van de thermische melders in de hoge en lage grenzen van hun werkingsgebied.

Decorline

Alle melders kunnen geleverd worden in decoratieve afwerking om hun integratie in de omgeving waarin ze geplaatst worden te optimaliseren, en dit in het bijzonder als de omgeving een grote esthetische waarde heeft.

Afstandsindicator SGFI200-S

Het gebruik van afstandsindicatoren boven de toegangsdeuren vergemakkelijkt aanzienlijk het onderzoek ingeval van brandalarm. De SGFI200-S afstandsindicatoren worden in de controlematrix aan de betrokken brandmelder toegewezen. Een alarm wordt vanaf de ontvangstinterface verspreid.

Handmelder SGCP100

De draadloze handmelders worden geproduceerd conform de EN54-11 norm en zijn uitgerust met een vervormbaar en gemakkelijk indrukbaar glaasje. De drukknop is rood en is steeds geleverd met een bijhorende behuizing,

voor installatie. De behuizing is noodzakelijk voor de installatie van de batterijen.

In- en uitgangsmodules

De gecontroleerde ingangsmodules kunnen gebruikt worden om externe elementen op het systeem aan te sluiten. Deze modules zitten in kleine witte behuizingen. De bewakingsmodules zijn uitgerust met twee contacten: een sabotagecontact of een bewaakte uitgang voor de 12 tot 24VDC ingangsaansluiting. Er zijn twee modellen: de eerste versie gebruikt een externe 24VC voeding. Dit model wordt geplaatst in dezelfde behuizing dan de ingangsmodules. De tweede versie wordt gevoed met batterijen en vereist een grotere behuizing. Dit model biedt de keuze tussen de twee bewakingsmodules. Deze versie omvat eveneens een bewakingsmodule voor de eventuele bewaking van een extern element zoals bv. een voeding.

Sirenes

De adresseerbare sirenes zijn geschikt voor binnentoepassingen, behalve voor de waterbestendige uitvoering. Ze kunnen een signaal tot 100dB verspreiden. In functie van de noden kunnen drie verschillende tonen ingesteld worden. Er is een speciale versie met de “slow whoop” toon (specifiek voor Nederland) beschikbaar.

Installatie

Om een betrouwbare communicatie naar de draadloze elementen te verzekeren is de positie van zowel de interface als van elk element belangrijk. Men moet aandacht hebben voor de eisen van de EN54-25 norm. De positionering van de verschillende elementen dient gedaan te worden m.b.v. de geïntegreerde testfunctie die in de installatie- en gebruikershandleiding is beschreven. Alle vormen van draadloze communicatie tussen verschillende elementen worden bepaald door de omgeving waarin het systeem geïnstalleerd werd.

Elk voorwerp dat zich in de omgeving van het systeem bevindt, zoals een radiozender (bv. elektrische kabels), een reflector voor radiostralen (bv. grote metalen plaat) of een absorbeur voor radiostralen (bv. bomen) zal een grote invloed hebben op de mogelijkheid van de draadloze elementen om te communiceren. Om deze reden moeten eerst de site en de afmetingen in overweging genomen worden alvorens te beslissen waar de elementen te plaatsen. Een draadloos controle-element is beschikbaar om deze studie uit te voeren.

De omstandigheden op een site kunnen echter sterk variëren in de tijd, wat een herlocalisatie van de draadloze elementen kan vragen om zeker te zijn dat de plaatsing ervan geschikt is om een efficiënte detectie en verspreiding van de alarmsignalen te garanderen. De programmatie van het systeem is eenvoudig te realiseren m.b.v. de bedientoetsen op de ontvangstinterface óf door een computer voor de twee ontvangstmodules (IDP-RM1 & SGWE).

Aangezien de omgevingsomstandigheden sterk kunnen variëren, is een on-site survey steeds aangeraden, voor de installatie.

Aansluitschema’s

IDP-RM1 / detectielus

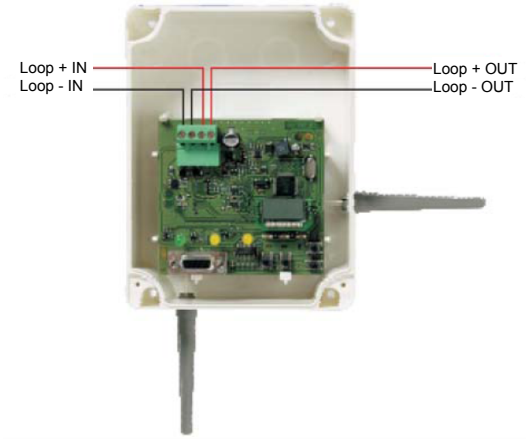

SGWE / SG-PU (autonome werking)

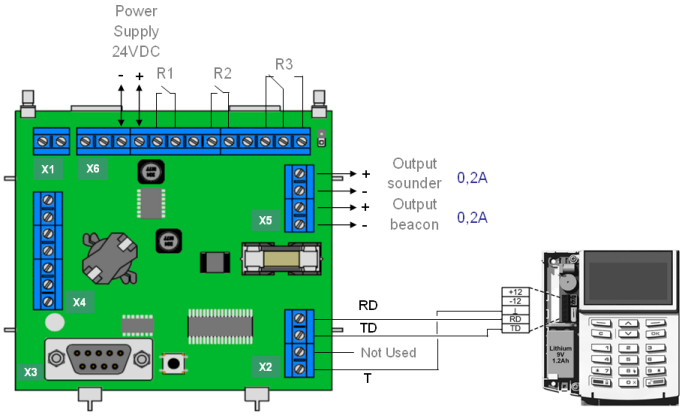

Specificaties

Ontvangstinterface SG-IDP-RM1

Afmetingen (in mm):	120 (l) x 160 (h) x 50 (d) zonder antenne
Verbruik:	17mA
Werkspanning:	15 tot 32VDC
Werkingstemperatuur:	-30°C tot +50°C
Rel. vochtigheidsgraad:	5-95% (zonder condensatie)
Beschermingsgraad:	IP68

Moduleversterker SGWE

Afmetingen (in mm):	96 (l) x 147(h) x 50 (d) zonder antennes
Verbruik:	max. 50mA @ 24 VDC
Werkspanning:	10 tot 40VDC
Werkingstemperatuur:	-30°C tot +50°C
Rel. vochtigheidsgraad:	5-95% (zonder condensatie)
Beschermingsgraad:	IP68

Weergavemodule SG-PU

Afmetingen (in mm):	130 (l) x 145 (h) x 28 (d)
Verbruik:	max. 40mA @ 24 VDC
Werkspanning:	12 tot 27VDC
Werkingstemperatuur:	-10°C tot +55°C
Rel. vochtigheidsgraad:	5-95% (zonder condensatie)

Radiomodules

Afmetingen(in mm):	
SG100/200/350:	Ø = 110; h = 54
SGFI200-S:	87 (l) x 87 (h) x 68 (p)
SGCP100:	87 (l) x 87 (h) x 23 (d)
SGMI/C200:	110 (l) x 32 (h) x 32 (d)
SGMCB200:	87 (l) x 87 (h) x 40 (d)
SGRS100-H:	106 (l) x 106 (h) x 91 (d)
Gebruikte frequentie:	868 MHz
Zendvermogen:	0.01 – 5mW
Modulatie type:	GFSK
Aantal gebruikte kanalen:	7
Primaire batterij:	CR-123
Secundaire batterij:	CR-2032
Werkingstemperatuur:	-30°C - +70°C

Bestelgegevens

SG-IDP-RM1	Ontvangstmodule
SGWE	Versterkermodule
SG-PU	Weergavemodule
SG100	Optische brandmelder
SG200	Multicriteriamelder
SG350	Thermische brandmelder
SGFI200-S	Afstandsindicator
SGCP100	Handmelder
SGMI200	Ingangsmodule
SGMC200	Uitgangsmodule gevoed met 24VDC voeding
SGMCB200	Uitgangsmodule gevoed met batterijen
SGRS100-H (/W)	Sirene met de “slow whoop” toon (/W = witte versie in plaats van de standaardkleur rood)
SGWRS100-H (/W)	Hetzelfde als SGRS100-H(/W) maar waterbestendige uitvoering
SGRBS100	Sokkelsirene
SGRBS100-AV	Sokkelsirene-flitslicht

Accessoires

CR-123	Primaire batterij
CR-2032	Secundaire batterij
SG-LBS100	Lid voor SGRBS100
SG-M210	Reservesleutel voor SGCP100
SG-CI	Plexi beschermend deksel voor SGCP100

Honeywell Fire Safety

Liège Airport Business Park, B50
B-4460 Grâce-Hollogne
T: +32 (0)4 247.03.00
F: +32 (0)4 247.02.20
W: www.notifier.be
info@notifier.be

Burgemeester Burgerslaan 40
NL-5245 NH Rosmalen ('s Hertogenbosch)
T:+31 (0)73 627.32.73
F:+31 (0)73 627.32.95
W: www.notifier.nl
info@notifier.nl

NOTIFIER®
by Honeywell

Ref. Doc.: DSNL_NOT_SAGITTARIUS_0815
Dit document is niet bestemd voor installatiedoeleinden. Niettegenstaande de grootste zorg werd besteed aan de opmaak van dit document, zien wij af van iedere aansprakelijkheid m.b.t. de juistheid van deze informatie.
Productkenmerken kunnen steeds gewijzigd worden zonder voorafgaandelijke aankondiging.
In geval van twijfel kunt u best contact opnemen met onze diensten.